AUTOMATICKÁ VAKUOVÁ PUMPA AVIS XL

NÁVOD K POUŽITÍ

Vážený zákazníku, děkujeme Vám za důvěru, kterou jste projevil nákupem tohoto výrobku. Důkladně si přečtěte tyto pokyny k použití a uchovejte je pro další použití.

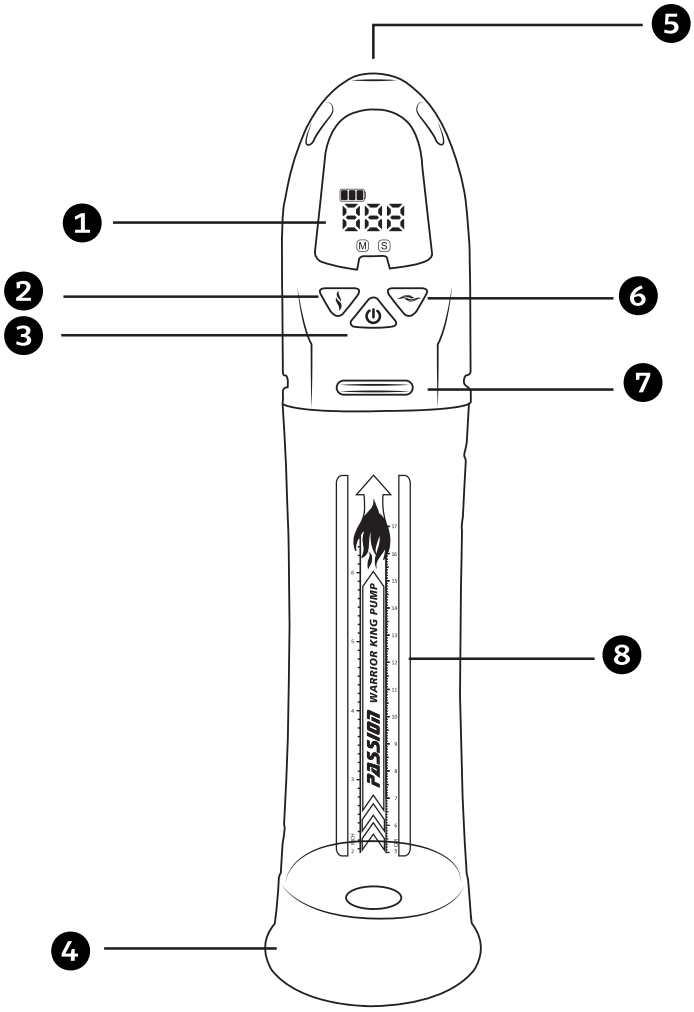

1. Indikace tlaku vzduchu
2. Tlačítko intenzity
3. Hlavní spínač / Pauza/ Uvolnění vzduchu
4. Silikonová základna
5. Magnetické nabíjení
6. Tlačítko sání
7. Výduch
8. Stupnice

POKYNY K PROVOZU

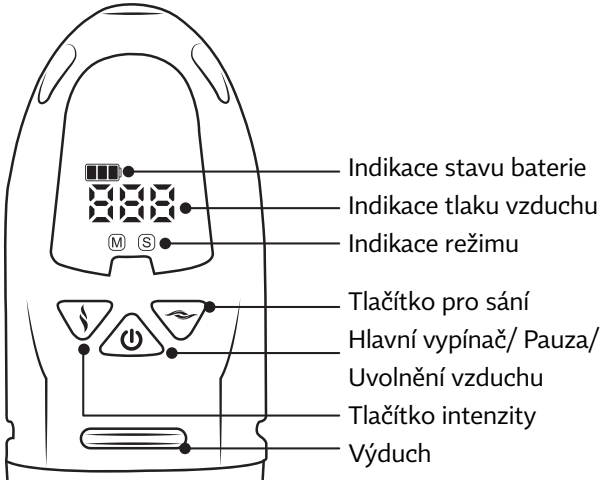

1. Dlouhým stisknutím tlač. 3 se zapne do pohotovostního stavu, prvním stisknutím se pozastaví čerpání, druhým stisknutím se uvolní podtlak, vzduchu, dlouhým stisknutím vypnete všechny funkce do pohotovostního stavu.
2. Krátkým stisknutím tlač.2 se aktivuje funkce automatického natlakování ve čtyřech nastaveních hodnoty podtlaku na: 125 mbar \ 200 mbar \ 275 mbar \ 350 mbar . Jakmile tlak vzduchu dosáhne nastavené hodnoty podtlaku, čerpání se zastaví. Při poklesu podtlaku opět odsaje na nastavenou úroveň. (Bude udržovat podtlak.)
3. Krátkým stisknutím tlač.6 se spustí automatické odsávání ve čtyřech volitelných časových intervalech. Po odsátí se vždy podtlak zruší.
4. Při současném dlouhém stisku tlač. 2+6 dojde k přepnutí z automatického režimu na manuální. Na displeji se změní symbol „M“ (automatický) na „S“ (manuální). V manuál. režimu při trvalém stisku tlač. 6 bude trvale odčerpávat vzduch - vyvíjet podtlak. Po uvolnění tlačítka ukončí odsávání vzduchu a zruší podtlak. Tlač. č.2 má stejnou funkci v automatickém i manuálním režimu.
5. V automatickém režimu dojde po vypnutí funkce k automatickému vypnutí pohotovostního stavu. Při manuálním režimu nutno vypnout ručně dlouhým stiskem tlač. 3.

⚠ POZNÁMKA

Před použitím tuto pumpu laskavě vydezinfikujte umytím antibakteriálním mýdlem a teplou vodou.

Masážní oleje, krémy na ruce, detergenty, benzín nebo propylketon by neměly být s touto pumpou používány jako maziva.

Pro dosažení nejlepších výsledků používejte prosím tuto pumpu s lubrikantem pro sex, vždy zvolte vhodný tlak, abyste si neporanili penis.

PO POUŽITÍ

Vyčistěte pumpu ihned po použití, abyste zabránili množení bakterií, použijte teplou vodu a mýdlo.

Vždy jej sušte přirozeně a vyhněte se přímému kontaktu se slunečním zářením.

Skladujte jej na chladném, suchém a bezprašném místě, zajistěte, aby se čerpadlo nedostalo do kontaktu s ničím, co by ho mohlo kontaminovat.

Ujistěte se, že pumpu skladujete na místě, které je mimo dosah dětí, výrobek může obsahovat malé části, které mohou způsobit nebezpečí udušení, v takovém případě se okamžitě poraďte s lékařem.

Napětí baterie: 3,7V,
Kapacita baterie: 800mAh
Doba nabíjení: 1,0-2,0 hodiny Nepřetržitý provoz: 1,0-1,5 hodiny.případě toho se ihned obraťte na lékaře.
Napětí baterie: 3,7V , kapacita baterie: 800mAh Doba nabíjení: 1,0–2,0 hodiny, nepřetržitý provoz: 1,0–1,5 hodiny.

TEORIE

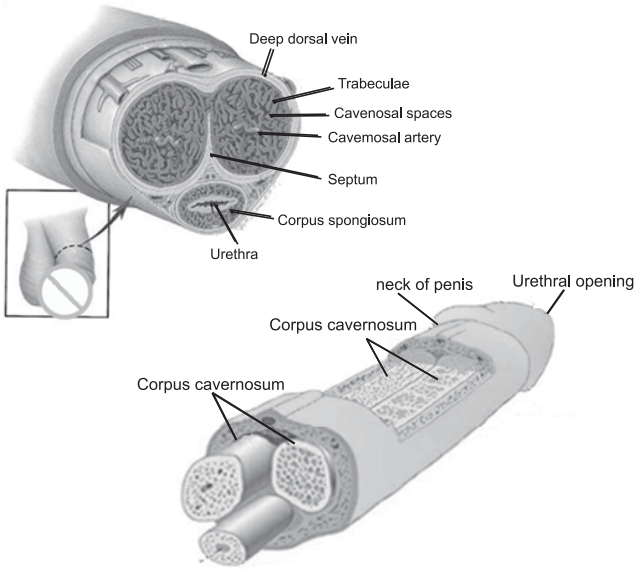

Negativní tlak/sání pomáhá uvolnit buňky hladkého svalstva, což umožňuje bobtnání houby.

Po roztažení houby proudí dovnitř arteriální krev, která urychluje hyperémii houby a zvyšuje tvrdost penisu. Čím více je houba nafouknuta, tím pevnější bude váš penis a tím více bude růst.

Tlak vzduchu zvětší vaše kavernózní těleso, s nízkým podtlakem ve válci bude vaše kavernózní těleso procvičováno fyzicky bezpečným způsobem.

Univerzální design, padne všem.

Bezpečnostní upozornění pro použití erekčního kroužku:

Pokud chcete erekci udržet i po sundání válce, navlékněte na kořen penisu stahovací erekční kroužek. Nikdy nenechávejte erekční kroužek ani pumpu nasazené déle než 20 minut, abyste nepoškodili tkáň penisu.

Ochrana životního prostředí

Informace k likvidaci elektrických a elektronických zařízení.
Po uplynutí doby životnosti produktu nebo v okamžiku, kdy by oprava byla neekonomická, produkt nevhazujte do domovního odpadu. Za účelem správné likvidace výrobku jej odevzdejte na určených sběrných místech, kde budou přijata zdarma.
Správnou likvidací pomůžete zachovat cenné přírodní zdroje a napomáháte prevenci potenciálních negativních dopadů na životní prostředí a lidské zdraví, což by mohly být důsledky nesprávné likvidace odpadů. Další podrobnosti si vyžádejte od místního úřadu nebo nejbližšího sběrného místa. Při nesprávné likvidaci tohoto druhu odpadu mohou být v souladu s národními předpisy uděleny pokuty.
Baterie nevhazujte do běžného odpadu, ale odevzdejte na místa zajišťující recyklaci baterií.

Servis

V případě, že po zakoupení výrobku zjistíte jakoukoli závadu, kontaktujte servisní oddělení. Při použití výrobku se řiďte pokyny uvedenými v přiloženém návodu k použití. Na reklamaci nebude brán zřetel, pokud jste výrobek pozměnili či jste se neřídili pokyny uvedenými v návodu k použití.

Záruka se nevztahuje

- na přirozené opotřebení funkčních částí výrobku v důsledku jeho používání
- na servisní zásahy související se standardní údržbou výrobku (např. čištění, výměna dílů podléhajících běžnému opotřebení...)
- na závady způsobené vnějšími vlivy (např. klimatickými podmínkami, prašností, nevhodným použitím apod.)
- na mechanická poškození v důsledku pádu výrobku, nárazu, úderu do něj apod.
- na škody vzniklé neodborným zacházením, přetížením, použitím nesprávných dílů, nevhodného příslušenství či nevhodných nástrojů apod.

Dodavatel si vyhrazuje právo na případné změny v návodu k použití a neručí za možné tiskové chyby. Vyobrazení a popis se mohou lišit od skutečnosti v závislosti na modelu.

U reklamovaných výrobků, které nebyly řádně zabezpečeny proti mechanickému poškození při přepravě nese riziko případné škody výhradně majitel.

AVIS XL AUTOMATA VÁKUUMSZIVATTYÚ

HASZNÁLATI UTASÍTÁSOK

Kedves Ügyfelem, Köszönöm a bizalmat, amit a termék megvásárlásával tanúsított. Kérjük, olvassa el alaposan ezeket a használati utasításokat, és tartsa meg őket későbbi hivatkozásra.

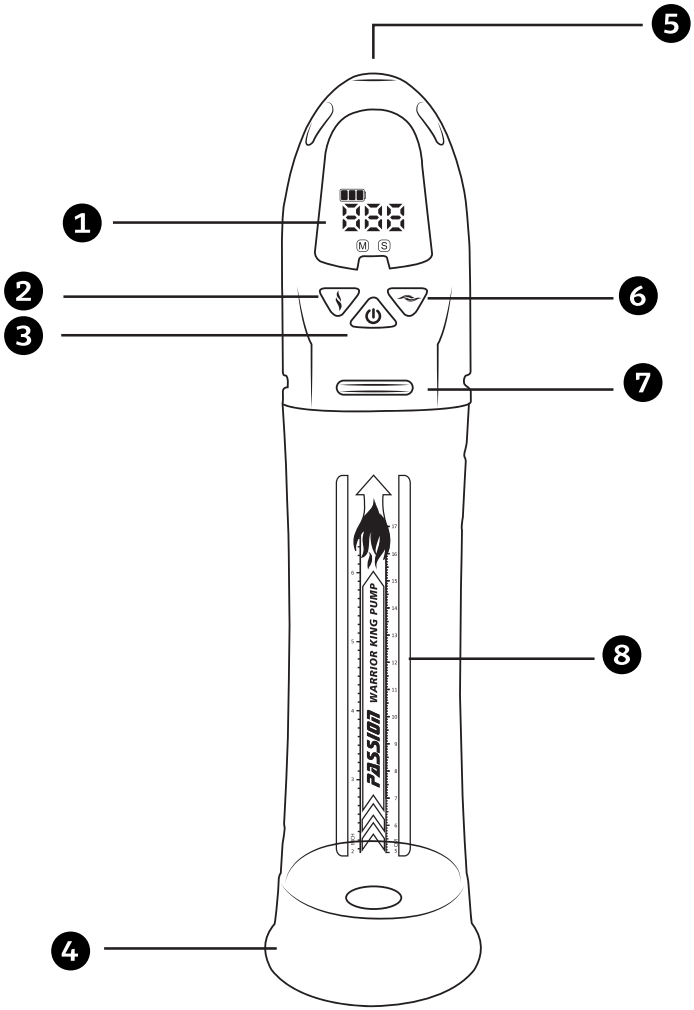

1. Légnyomás-jelzés
2. Intenzitás gomb
3. Fő kapcsoló / Szünet/Légkiengedés
4. Szilikon alap
5. Mágneses töltés
6. Szívógomb
7. Kipufogó
8. Méretarány

MŰKÖDÉSI UTASÍTÁSOK

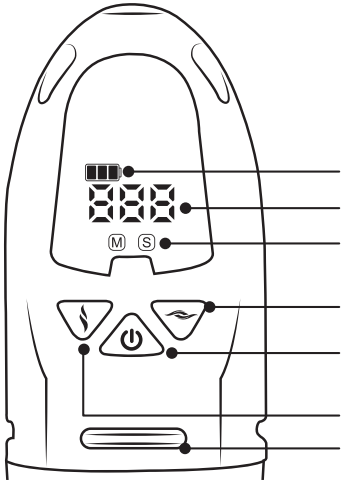

1. Hosszan nyomja meg a nyomást. A 3 bekapcsolja a készenléti állapotot, az első nyomás megállítja a pumpálást, a második nyomás elengedi a vákuumot, levegőt, hosszú nyomást a funkciók kikapcsolása a kellenti állapotba.
2. Rövid nyomás a 2. A négy vákuum érték beállításban aktiválja az automatikus nyomás funkciót: 125 mbar \ 200 mbar \ 275 mbar \ 350 mbar. Amint a légnyomás eléri a vákuum beállítási pontját, a szivattyúzás megáll. Amikor a vákuum csökken, visszaszívódik a beállított szintre. (Ez megtartja a vákuumot.)
3. Egy rövid nyomás a 6-os nyomást négy választható időközönként indítja el az automatikus szívót. Szívás után a vákuum mindig megszűnik.
4. Megnyomáskor. A 2+6 hosszú ideig lenyomva, az automata módról kézi módra vált. Az "M" szimbólum (automatikus) a kijelzőn "S"-re (manuális) változik. Manuális. módban a megnyomáskor. 6 folyamatosan pumpálja ki a levegőt – vákuumot fejleszt. Amikor a gombot elengedik, megszűnik a levegő kivonása és megszünteti a vákuumot. Nyomás. A 2-es funkció ugyanazt a funkciót kapja az automata és kézi módban is.
5. Automatikus üzemmódban a kellenes üzemmód automatikusan kikapcsol, amikor a funkció kikapcsol. Kézi módban a nyomást kézzel kell hosszú nyomással kikapcsolni. 3.

⚠ MEGJEGYZÉS

Használat előtt kérjük, fertőtlenítse ezt a szivattyút antibakteriális szappannal és meleg vízzel mosva.

Masszírolajokat, kézkrémeket, mosószereket, benzint vagy propil-ketont nem szabad kenőanyagként használni ezzel a szivattyúval.

A legjobb eredmény érdekében kérjük, használd ezt a kenőanyaggal ellátott pumpát szexhez, mindig válaszd a megfelelő nyomást, hogy ne sérülj meg a péniszed.

HASZNÁLAT UTÁN

A szivattyút azonnal a használat után tisztítsd meg, hogy megakadályozd a baktériumok szaporodását, használj meleg vizet és szappant.

Mindig szárítsd meg természetesen, és kerüld a közvetlen érintkezést a napsütéssel.

Tartsd hűvös, száraz és pormentes helyen, biztosítva, hogy a szivattyú ne érintkezzen semmivel, ami szennyezhetné azt.

Ügyelj arra, hogy a szivattyút olyan helyen tárolja, ahol a gyerekek nem férhetnek hozzá, mert a termék tartalmazhat apró alkatrészeket, amelyek fulladásveszélyt okozhatnak, ilyenkor azonnal fordulj orvoshoz.

Akkumulátor feszültsége: 3,7V, akkumulátorkapacitás: 800mAh Töltési idő: 1,0-2,0 óra Folyamatos működés: 1,0-1,5 óra.

Akkumulátor feszültség: 3,7V, akkumulátorkapacitás: 800mAh, töltési idő: 1,0-2,0 óra, folyamatos működés: 1,0-1,5 óra.

ELMÉLET

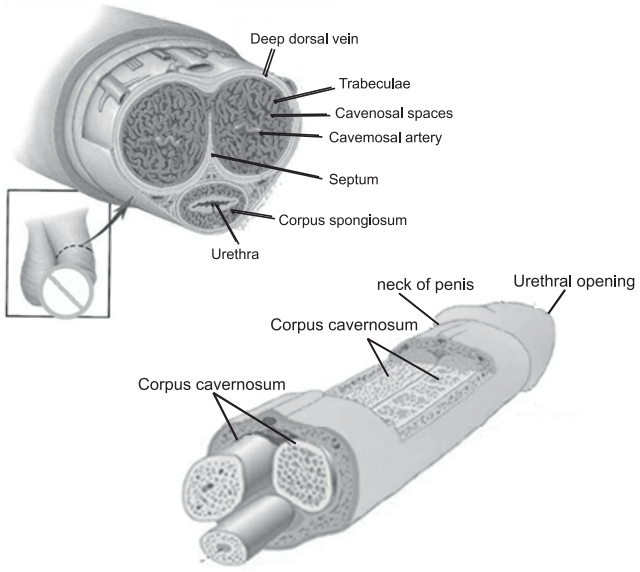

A negatív nyomás/szívás segít ellazítani a simaizomsejteket, így a szivacs megduzzad.

Miután a szivacsot megnyújtják, az artériás vér áramlik be, ami felgyorsítja a szivacs hiperemiáját és növeli a pénisz keménységét. Minél jobban felfújja a szivacs, annál keményebb a szivacs

Pénisz, és annál jobban nő.

A légnyomás növeli a barlangos testedet, alacsony vákuummal a hengerben a barlangos tested fizikailag biztonságosan fog mozgatni.

Univerzális kialakítás, mindenkinek megfelel.

Biztonsági figyelmeztetések a gyűrű használatához:

Ha a henger eltávolítása után is fenn akarod tartani a merevedést, tegyél egy szorítógyűrűt a pénisz gyökerére. Soha ne hagyd a merevedési gyűrűt vagy a pumpát 20 percnél tovább, hogy ne sérüljön a péniszszövet.

Környezetvédelem

Információk az elektromos és elektronikus berendezések ártalmatlanításáról.

A terméket ne dobja el háztartási hulladékba a hasznos élettartama végén, vagy olyan időszakban, amikor a javítás gazdaságtalan lenne. A termék helyes elhelyezéséhez adja át a kijelölt gyűjtőpontokba, ahol ingyenesen elfogadják.

Ha helyesen kezeli, segít megőrizni az értékes természeti erőforrásokat, és megelőzni a környezetre és az emberi egészségre gyakorolt esetleges negatív hatásokat, amelyek a helytelen hulladékkezelés következményei lehetnek. További részletekért kérjük, vegye fel a kapcsolatot helyi hatósággal vagy a legközelebbi gyűjtőponttal. Bírságot szabhatnak ki, ha ezt a hulladéktípust helytelenül kezelik, a nemzeti szabályozásoknak megfelelően.

Ne dobd el az akkumulátorokat a hulladékba, hanem vidd őket akkumulátor-újrahasznosító helyekre.

Szolgálat

Ha a termék vásárlása után bármilyen hibát talál, kérjük, vegye fel a kapcsolatot a szerviz osztályral. A termék használatakor kövesse a mellékelt használati utasításokban megadott utasításokat. Ha módosította a terméket, vagy nem követte a használati utasításokban megadott utasításokat, a panaszokat nem veszik figyelembe.

A garancia nem fedezett

- A termék funkcionális részeinek természetes kopása a használat következtében
- a termék szabványos karbantartásával kapcsolatos szolgáltatási beavatkozásokra (pl. tisztítás, alkatrészek cseréje, amelyek normál kopásnak vannak kitéve, stb.)
- Külső hatások okozta hibák (pl. éghajlati viszonyok, por, nem megfelelő használat stb.)

- mechanikai sérülés a termék leesése miatt, ütközés, rá ütközés stb.
- károk, amelyeket nem megfelelő kezelés, túlterhelés, helytelen alkatrészek használata, nem megfelelő kiegészítők vagy nem megfelelő szerszámok stb. okoznak.

A beszállító fenntartja a jogot, hogy bármilyen módosítást végezzen a használati utasításokban, és nem vállal felelősséget a lehetséges nyomtatási hibákért. Az illusztráció és a leírás modelltől függően eltérhet a valóságtól.

Ha olyan termékeket igényelnek, amelyeket nem biztosítottak megfelelően a szállítás során keletkezett mechanikai sérülések ellen, a lehetséges kár kockázatát kizárólag a tulajdonos viseli.

AUTOMATYCZNA POMPA PRÓŻNIOWA AVIS XL

INSTRUKCJE UŻYCIA

Drogi Kliencie, dziękujemy za zaufanie, jakim pan okazał zakup tego produktu. Prosimy o dokładne przeczytanie instrukcji użytkowania i zachowanie ich na przyszłość.

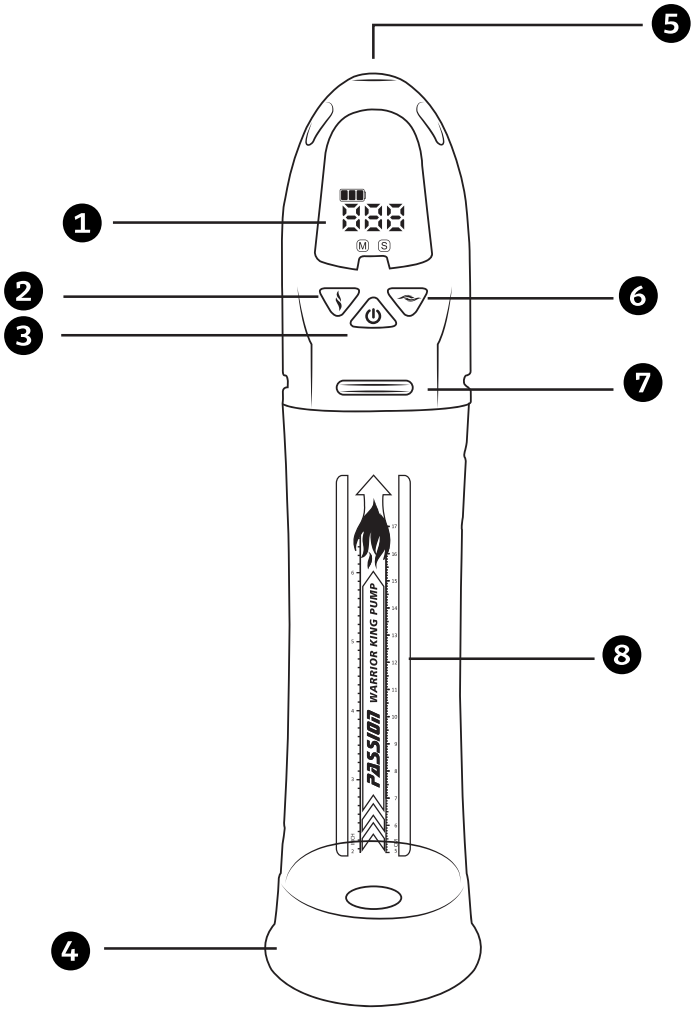

1. Wskazanie ciśnienia powietrza
2. Przycisk intensywności
3. Główny przełącznik / pauza / uwolnienie powietrza
4. Podstawa silikonowa
5. Ładowanie magnetyczne
6. Przycisk ssania
7. Wydech
8. Skala

INSTRUKCJA OBSŁUGI



1. Długie naciśnięcie prasy. 3 włączy stan czuwania, pierwsze naciśnięcie zatrzyma pompowanie, drugie uwalnia próżnię, powietrze, długie naciśnięcie wyłącza wszystkie funkcje do stanu czuwania.
2. Krótkie naciśnięcie aktywuje automatyczną funkcję ciśnienia w czterech ustawieniach wartości próżni: 125 mbar \ 200 mbar \ 275 mbar \ 350 mbar. Gdy ciśnienie powietrza osiągnie poziom podciśnienia, pompowanie ustaje. Gdy ciśnienie spadnie, zasysa się z powrotem do ustawionego poziomu. (Będzie to utrzymywać podciśnienie.)
3. Krótkie naciśnięcie press.6 rozpoczyna automatyczne ssanie w czterech wybranych odstępach czasowych. Po ssaniu próżnia jest zawsze anulowana.
4. Podczas naciskania. 2+6 jest naciskane przez długi czas, przełącza się z trybu automatycznego na manualny. Symbol "M" (automatyczny) zmienia się na "S" (manualny) na wyświetlaczu. W trybie manualnym. Tryb podczas naciskania. 6 ciągle wypompowuje powietrze – tworzy podciśnienie. Po zwolnieniu przycisku kończy się wysysanie powietrza i anuluje podciśnienie. Naciśnij Nr 2 pełni tę samą funkcję w trybie automatycznym i manualnym.
5. W trybie automatycznym tryb czuwania jest wyłączany automatycznie po wyłączeniu funkcji. W trybie manualnym ciśnienie musi być wyłączone ręcznie przez długie naciśnięcie. 3.

⚠ UWAGA

Przed użyciem prosimy o dezynfekację pompki, myjąc ją mydłem antybakteryjnym i ciepłą wodą.

Olejki do masażu, kremy do rąk, detergenty, benzyna ani ketony propylowe nie powinny być używane jako środki smarujące przy tej pompie.

Dla najlepszych efektów prosimy o używanie tej pompki z lubrykantem podczas seksu, zawsze wybierając odpowiednie ciśnienie, aby nie uszkodzić penisa.

PO UŻYCIU

Natychmiast po użyciu wyczyść pompę, aby zapobiec rozmnażaniu się bakterii, używaj ciepłej wody i mydła.

Zawsze susz ją naturalnie i unikaj bezpośredniego kontaktu ze światłem słonecznym.

Przechowuj ją w chłodnym, suchym i wolnym od kurzu miejscu, aby pompa nie miała kontaktu z niczym, co mogłoby ją zanieczyścić.

Pamiętaj, aby przechowywać pompkę w miejscu poza zasięgiem dzieci – produkt może zawierać drobne składniki, które mogą powodować ryzyko zadławienia, w takim przypadku natychmiast skonsultuj się z lekarzem.

Napięcie baterii: 3,7V, pojemność baterii: 800mAh Czas ładowania: 1,0-2,0 godziny Praca ciągła: 1,0-1,5 godziny.

Napięcie baterii: 3,7V, pojemność baterii: 800mAh Czas ładowania: 1,0-2,0 godziny, Praca ciągła: 1,0-1,5 godziny.

TEORIA

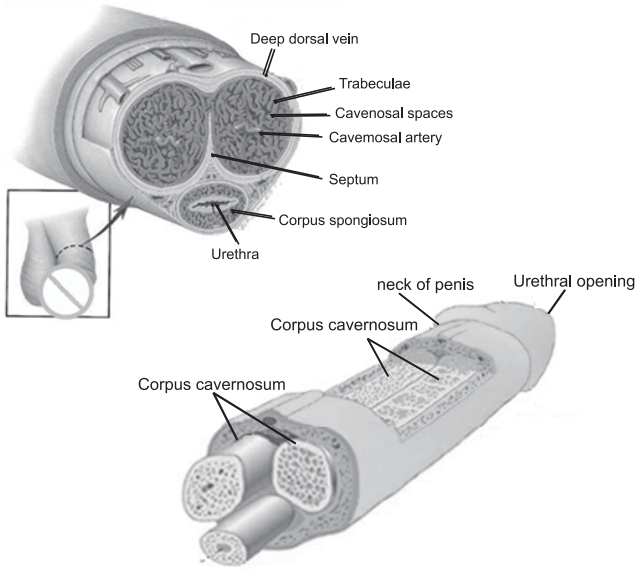

Ujemne ciśnienie/ssanie pomaga rozluźnić komórki mięśni gładkich, co pozwala gąbce puchnąć.

Po rozciągnięciu gąbki przepływa krew tętnicza, co przyspiesza hiperemię gąbki i zwiększa twardość penisa. Im bardziej gąbka jest napompowana, tym twardsza

penisa i im bardziej będzie rosł.

Ciśnienie powietrza zwiększa twoje rozległe ciało, a przy niskiej próżni w cylindrze twoje ciało jest ćwiczone w sposób fizycznie bezpieczny.

Uniwersalny design, pasuje każdemu.

Ostrzeżenia dotyczące bezpieczeństwa przy użyciu pierścienia:

Jeśli chcesz utrzymać erekcję nawet po usunięciu cylindra, załóż pierścień zaciskający na nasadę penisa. Nigdy nie zostawiaj pierścienia erekcji ani pompy na dłużej niż 20 minut, aby nie uszkodzić tkanki penisa.

Ochrona środowiska

Informacje o utylizacji sprzętu elektrycznego i elektronicznego.

Nie wyrzucaj produktu do odpadów domowych po zakończeniu jego okresu użytkowania lub w momencie, gdy naprawa byłaby nieopłacalna. Aby prawidłowo utylizować produkt, należy przekazać go do wyznaczonych punktów zbioru, gdzie zostanie przyjęty bezpłatnie.

Prawidłowa utylizacja pomoże Państwo chronić cenne zasoby naturalne i zapobiegać potencjalnym negatywnym skutkom dla środowiska i zdrowia ludzi, które mogą być skutkiem niewłaściwego utylizowania odpadów. Aby uzyskać więcej informacji, prosimy o kontakt z lokalnymi władzami lub najbliższym punktem zbioru. Mogą zostać nałożone grzywny, jeśli tego typu odpady zostaną niewłaściwie utylizowane, zgodnie z przepisami krajowymi.

Nie wyrzucaj baterii do odpadów ogólnych, lecz zabieraj je do punktów recyklingu baterii.

Służba

W przypadku znalezienia jakichkolwiek wad po zakupie produktu prosimy o kontakt z działem serwisowym. Podczas korzystania z produktu postępuj zgodnie z instrukcjami zawartymi w załączonej instrukcji użytkowania. Skargi nie będą brane pod uwagę, jeśli zmodyfikowałeś produkt lub nie przestrzegałeś instrukcji zawartych w instrukcji użytkowania.

Gwarancja nie obejmuje

- Naturalne zużycie funkcjonalnych części produktu w wyniku jego użytkowania
- za interwencje serwisowe związane ze standardową konserwacją produktu (np. czyszczenie, wymiana części podlegających normalnemu zużyciu itp.)
- Wady spowodowane wpływami zewnętrznymi (np. warunki klimatyczne, kurz, niewłaściwe użytkowanie itp.)
- uszkodzenia mechaniczne spowodowane upadkiem produktu, uderzeniem, uderzeniem itp.
- szkody spowodowane niewłaściwym traktowaniem, przeciążeniem, użyciem niewłaściwych części, nieodpowiednimi akcesoriami lub nieodpowiednimi narzędziami itp.

Dostawca zastrzega sobie prawo do wprowadzania wszelkich zmian w instrukcjach użytkowania i nie ponosi odpowiedzialności za ewentualne błędy drukarskie. Ilustracja i opis mogą różnić się od rzeczywistości w zależności od modelu.

W przypadku reklamowanych produktów, które nie zostały odpowiednio zabezpieczone przed uszkodzeniami mechanicznymi podczas transportu, ryzyko ewentualnych uszkodzeń ponosi wyłącznie właściciel.

POMPĂ AUTOMATĂ DE VID AVIS XL

INSTRUCȚIUNI DE UTILIZARE

Stimate client, Vă mulțumim pentru încrederea acordată achiziționând acest produs. Vă rugăm să citiți cu atenție aceste instrucțiuni de utilizare și să le păstrați pentru referință viitoare.

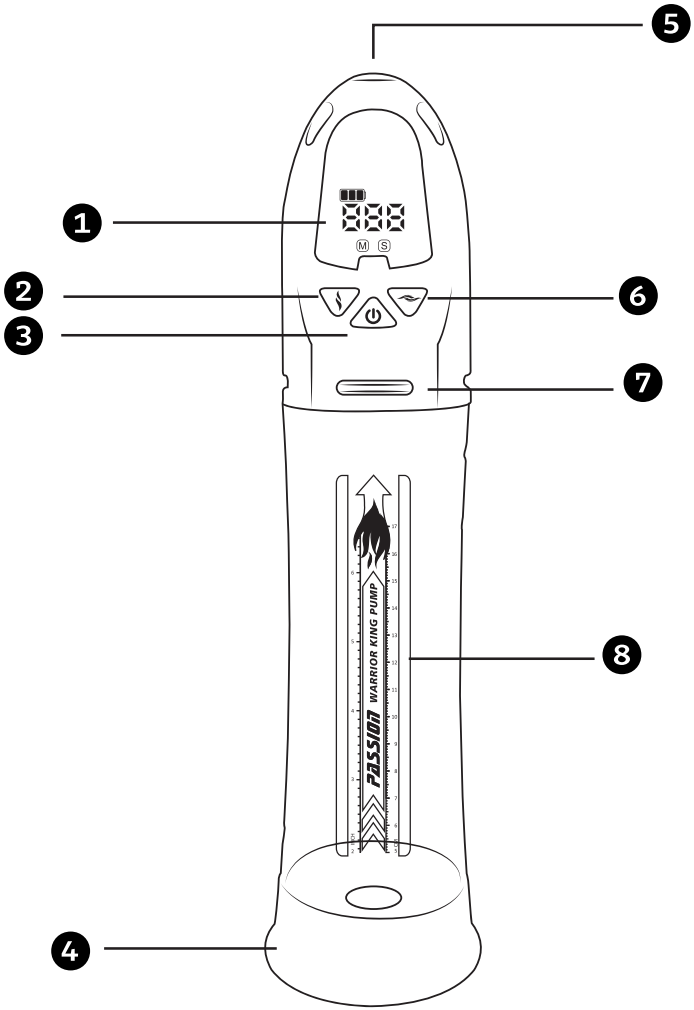

1. Indicația presiunii aerului
2. Buton de intensitate
3. Comutator principal / pauză / eliberare aeriană
4. Bază din silicon
5. Încărcare magnetică
6. Buton de aspirație
7. Evacuare
8. Scară

INSTRUCȚIUNI DE FUNCȚIONARE

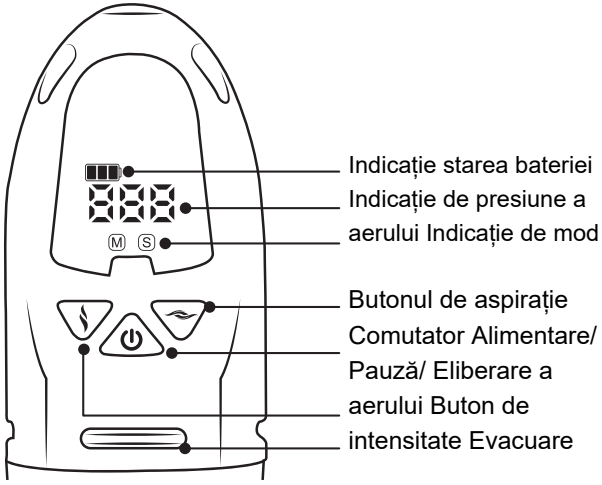

1. Apasă lungă apăsarea. 3 va porni starea de așteptare, prima apăsare va opri pomparea, a doua va elibera vidul, aerul, apăsarea lungă pentru a opri toate funcțiile în starea de așteptare.
2. Apăsarea scurtă.2 activează funcția automată de presurizare în cele patru setări ale valorii de vid la: 125 mbar \ 200 mbar \ 275 mbar \ 350 mbar. De îndată ce presiunea aerului ajunge la punctul de setare al vidului, pomparea se oprește. Când vidul scade, acesta va reveni la nivelul setat. (Va menține vidul.)
3. O apăsare scurtă de apăsare .6 pornește aspirația automată la patru intervale de timp selectabile. După aspirație, vidul este întotdeauna anulat.
4. Când se apasă. 2+6 se apasă mult timp, trecerea de la modul automat la cel manual. Simbolul "M" (automat) se schimbă în "S" (manual) pe afișaj. În modul manual. la apăsare. 6 pompează continuu aer - formează vid. Când butonul este eliberat, extragerea aerului se oprește și se anulează vidul. Împinge. Nr. 2 are aceeași funcție în modurile automat și manual.
5. În modul automat, modul de așteptare se oprește automat când funcția este oprită. În modul manual, presiunea trebuie oprită manual prin apăsare lungă. 3.

⚠ NOTĂ

Înainte de utilizare, dezinfectează această pompă spălând-o cu săpun antibacterian și apă caldă.

Uleiurile de masaj, cremele pentru mâini, detergenții, benzina sau cetona propil nu ar trebui folosite ca lubrifianți cu această pompă.

Pentru cele mai bune rezultate, vă rugăm să folosiți această pompă cu lubrifiant pentru sex, alegeți întotdeauna presiunea potrivită pentru a nu vă răni penisul.

DUPĂ UTILIZARE

Curăță pompa imediat după utilizare, pentru a preveni înmulțirea bacteriilor, folosește apă caldă și săpun.

Usucă-l întotdeauna natural și evită contactul direct cu lumina soarelui.

Depozitează-l într-un loc răcoros, uscat și fără praf, asigurându-te că pompa nu intră în contact cu nimic care ar putea contamina-o.

Asigurați-vă că depozitați pompa într-un loc inaccesibil copiilor, produsul poate conține piese mici care pot cauza risc de sufocare, caz în care consultați imediat un medic.

Tensiunea bateriei: 3,7V, Capacitatea bateriei: 800mAh Timp de încărcare: 1,0-2,0 ore Funcționare continuă: 1,0-1,5 ore.

Tensiunea bateriei: 3,7V, Capacitate bateriei: 800mAh Timp de încărcare: 1,0-2,0 ore, Funcționare continuă: 1,0-1,5 ore.

TEORIE

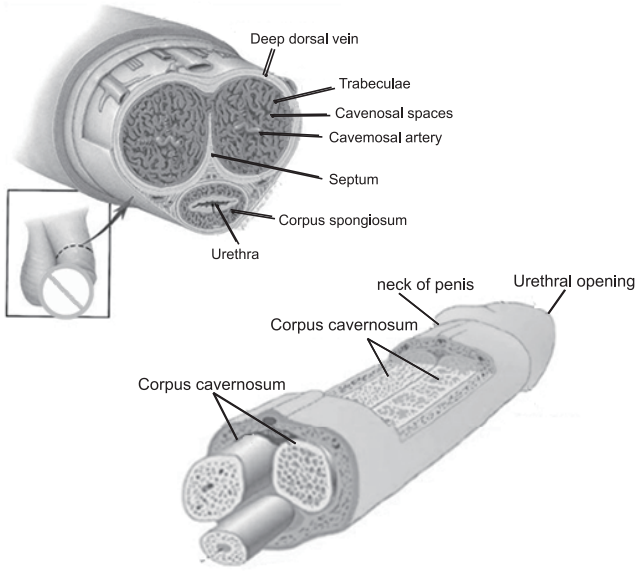

Presiunea/aspirația negativă ajută la relaxarea celulelor musculare netede, permițând buretelui să se umfle.

După ce buretele este întins, sângele arterial intră, ceea ce accelerează hiperemia buretelui și crește duritatea penisului. Cu cât buretele este mai umflat, cu atât este mai ferm

Penis și cu cât va crește mai mult.

Presiunea aerului va crește corpul tău cavernos, iar cu un vid scăzut în cilindru, corpul tău cavernos va fi exercitat într-un mod fizic sigur.

Design universal, se potrivește tuturor.

Avertismente de siguranță pentru utilizarea inelului:

Dacă vrei să menții erecția chiar și după îndepărtarea cilindrului, pune un inel de strângere la rădăcina penisului. Nu lăsa niciodată inelul de erecție sau pompa pornită mai mult de 20 de minute pentru a nu deteriora țesutul penisului.

Protecția mediului

Informații despre eliminarea echipamentelor electrice și electronice.

Nu aruncați produsul în deșeuri casnice la sfârșitul duratei sale de viață utilă sau într-un moment în care reparația ar fi neeconomică. Pentru a elimina corect produsul, predați-l punctelor de colectare desemnate, unde va fi acceptat gratuit.

Prin eliminarea corectă a acestora, veți ajuta la conservarea resurselor naturale valoroase și la prevenirea potențialelor efecte negative asupra mediului și sănătății umane, care ar putea fi consecințele unei eliminări necorespunzătoare a deșeurilor. Pentru mai multe detalii, vă rugăm să contactați autoritatea locală sau cel mai apropiat punct de colectare. Pot fi impuse amenzi dacă acest tip de deșeuri este eliminat incorect, în conformitate cu reglementările naționale.

Nu aruncați bateriile în deșeurile generale, ci duceți-le la centrele de reciclare a bateriilor.

Serviciu

În cazul în care găsiți vreun defect după achiziționarea produsului, vă rugăm să contactați departamentul de service. Când utilizați produsul, urmați instrucțiunile oferite în instrucțiunile de utilizare anexate. Reclamațiile nu vor fi luate în considerare dacă ați modificat produsul sau nu ați urmat instrucțiunile din instrucțiunile de utilizare.

Garanția nu este acoperită

- Uzura naturală a părților funcționale ale produsului ca urmare a utilizării sale
- pentru intervenții de service legate de întreținerea standard a produsului (de exemplu, curățarea, înlocuirea pieselor supuse uzurii normale etc.)
- Defecte cauzate de influențe externe (de exemplu, condiții climatice, praf, utilizare inadecvată etc.)
- daune mecanice cauzate de căderea produsului, impact, impact asupra acestuia etc.
- daune cauzate de manipulare necorespunzătoare, suprasolicitare, utilizarea pieselor incorecte, accesorii sau unelte nepotrivite etc.

Furnizorul își rezervă dreptul de a face orice modificări ale instrucțiunilor de utilizare și nu este răspunzător pentru posibile erori de tipărire. Ilustrația și descrierea pot diferi de realitate în funcție de model.

În cazul produselor revendicate care nu au fost protejate corespunzător împotriva daunelor mecanice în timpul transportului, riscul de posibilă deteriorare aparține exclusiv proprietarului.

AUTOMATICKÁ VÁKUOVÁ PUMPA AVIS XL

NÁVOD NA POUŽITIE

Vážený zákazník, ďakujeme za dôveru, ktorú ste prejavili pri kúpe tohto produktu. Prosím, prečítajte si tieto pokyny na použitie dôkladne a uchovajte si ich pre budúce použitie.

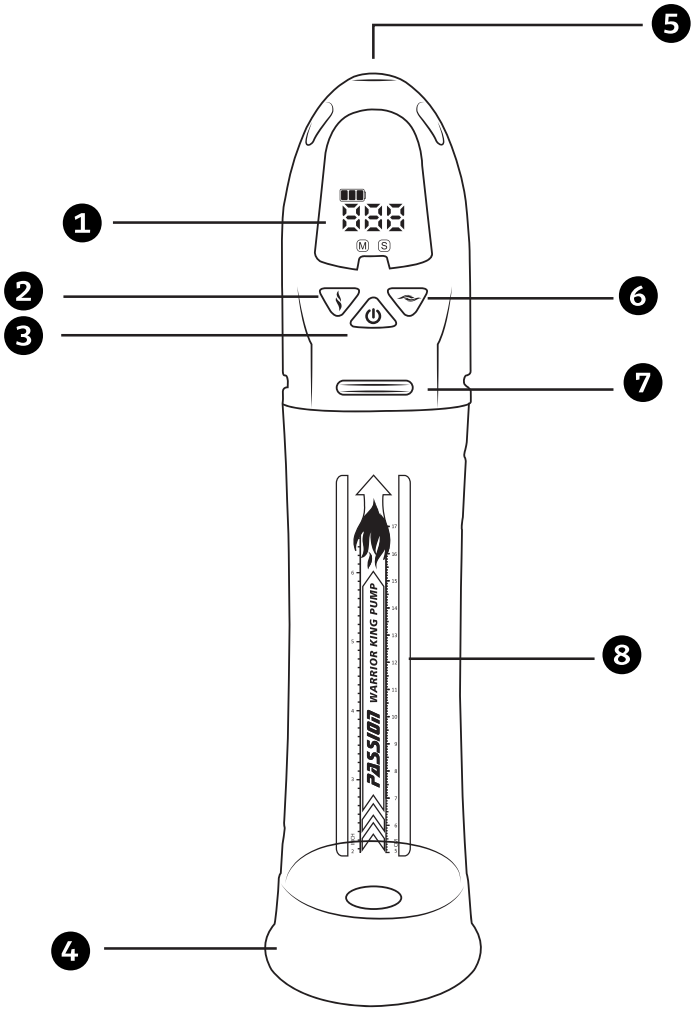

1. Indikácia tlaku vzduchu
2. Tlačidlo intenzity
3. Hlavný prepínač / pauza / uvoľnenie vzduchu
4. Silikónový základ
5. Magnetické nabíjanie
6. Sací tlačidlo
7. Výfuk
8. Mierka

PREVÁDZKOVÉ INŠTRUKCIE

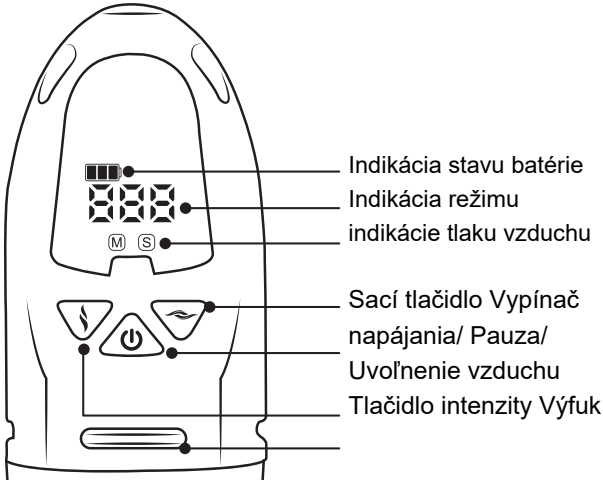

1. Dlhé stlačenie tlaku. 3 zapne pohotovostný režim, prvé stlačenie pozastaví pumpovanie, druhé stlačenie uvoľní vákuum, vzduch, dlhé stlačenie vypne všetky funkcie do pohotovostného stavu.
2. Krátke stlačenie.2 aktivuje automatickú funkciu tlakovania v štyroch nastaveniach vákuovej hodnoty na: 125 mbar \ 200 mbar \ 275 mbar \ 350 mbar. Akonáhle tlak vzduchu dosiahne nastavenú hodnotu vákua, pumpovanie sa zastaví. Keď podtlak klesne, nasáva sa späť na nastavenú úroveň. (Udržiava vákuum.)
3. Krátke stlačenie stlačenia 6 spustí automatické sanie v štyroch voliteľných časových intervaloch. Po odsávaní sa podtlak vždy zruší.
4. Pri stláčaní. 2+6 sa stlačí dlhý čas, prepína sa z automatického na manuálny režim. Symbol "M" (automatický) sa na displeji mení na "S" (manuálny). V manuálnom režime. pri stláčaní. 6 nepretržite vypúšťa vzduch – vytvára podtlak. Keď sa tlačidlo uvoľní, ukončí odsávanie vzduchu a zruší sa podtlak. Stlač. Číslo 2 má rovnakú funkciu v automatickom aj manuálnom režime.
5. V automatickom režime sa pohotovostný režim automaticky vypne, keď sa funkcia vypne. V manuálnom režime sa tlak musí manuálne vypnúť dlhým stláčaním. 3.

⚠ POZNÁMKA

Pred použitím pumpu láskavo dezinfikujte umývaním antibakteriálnym mydlom a teplou vodou.

Masážne oleje, krémy na ruky, detergenty, benzín alebo propylketón by sa nemali používať ako mazivá s týmto čerpadlom.

Pre najlepšie výsledky používajte túto pumpu s lubrikantom na sex, vždy vyberte správny tlak, aby ste si neporanili penis.

PO POUŽITÍ

Pumpu ihneď po použití vyčistite, aby ste zabránili množeniu baktérií, použite teplú vodu a mydlo.

Vždy ho vysušte prirodzene a vyhnite sa priamemu kontaktu so slnečným svetlom.

Skladujte ho na chladnom, suchom a bezprašnom mieste, aby ste zabezpečili, že čerpadlo nepríde do kontaktu s ničím, čo by ho mohlo kontaminovať.

Uistite sa, že pumpu skladujete na mieste, ktoré je mimo dosahu detí, produkt môže obsahovať malé časti, ktoré môžu predstavovať riziko zadusenia, v takom prípade sa okamžite poraďte s lekárom.

Napätie batérie: 3,7V, Kapacita batérie: 800mAh Doba nabíjania: 1,0-2,0 hodiny Kontinuálna prevádzka: 1,0-1,5 hodiny.

Napätie batérie: 3,7V, Kapacita batérie: 800mAh Doba nabíjania: 1,0-2,0 hodiny, Kontinuálna prevádzka: 1,0-1,5 hodiny.

TEÓRIA

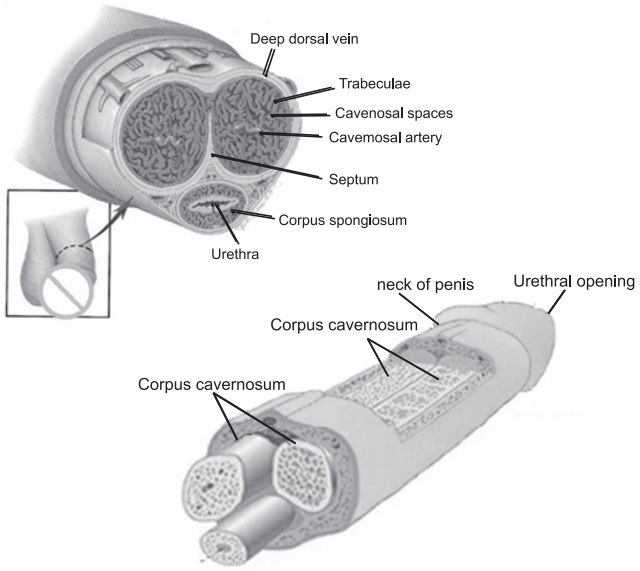

Podtlak/podtlak pomáha uvoľniť hladké svalové bunky, čo umožňuje hubke napučať.

Po natiahnutí špongie prúdi arteriálna krv, čo urýchľuje hyperémiu hubky a zvyšuje tvrdosť penisu. Čím viac je huba nafúknutá, tým pevnejšia

penis a tým viac bude rásť.

Tlak vzduchu zvýši vaše jaskynné telo, pri nízkom vákuu vo valci bude vaše jaskynné telo fyzicky bezpečne cvičené.

Univerzálny dizajn, vyhovuje každému.

Bezpečnostné upozornenia pri používaní prsteňa:

Ak chcete udržať erekciu aj po odstránení valca, umiestnite na koreň penisu sťahovací krúžok. Nikdy nenechávajte erekčný krúžok alebo pumpu zapnutý viac ako 20 minút, aby ste nepoškodili tkanivo penisu.

Ochrana životného prostredia

Informácie o likvidácii elektrických a elektronických zariadení.

Nevyhadzujte produkt do domáceho odpadu na konci jeho životnosti alebo v čase, keď by oprava bola neekonomická. Aby bolo možné produkt správne zlikvidovať, odovzdajte ho na určené zberné miesta, kde bude prijatý bezplatne.

Správnym zlikvidovaním pomôžete šetriť cenné prírodné zdroje a predchádzať možným negatívnym dopadom na životné prostredie a ľudské zdravie, ktoré môžu byť dôsledkom nesprávneho ukladania odpadu. Pre viac informácií kontaktujte svoj miestny úrad alebo najbližšie zberné miesto. Ak je tento druh odpadu nesprávne likvidovaný, v súlade s národnými predpismi, môžu byť uložené pokuty.

Batérie nevyhadzujte do bežného odpadu, ale odnášajte ich na miesta na recykláciu batérií.

Služba

Ak po zakúpení produktu nájdete akúkoľvek chybu, kontaktujte prosím servisné oddelenie. Pri používaní produktu postupujte podľa pokynov uvedených v priložených pokynoch na použitie. Sťažnosti sa neberú do úvahy, ak ste produkt upravili alebo ste nedodržali pokyny uvedené v návode na použitie.

Záruka nie je krytá

- Prirodzené opotrebovanie funkčných častí produktu v dôsledku jeho použitia
- za servisné zásahy súvisiace so štandardnou údržbou produktu (napr. čistenie, výmena dielov vystavených bežnému opotrebovaniu a pod.)
- Vady spôsobené vonkajšími vplyvmi (napr. klimatické podmienky, prach, nevhodné použitie a pod.)
- mechanické poškodenie spôsobené pádom produktu, nárazom, nárazom naň a podobne.
- škody spôsobené nesprávnym zaobchádzaním, preťažením, použitím nesprávnych dielov, nevhodným príslušenstvom alebo nevhodným náradím a podobne.

Dodávateľ si vyhradzuje právo vykonať akékoľvek zmeny v návode na použitie a nezodpovedá za možné tlačové chyby. Ilustrácia a popis sa môžu líšiť od reality v závislosti od modelu.

V prípade reklamovaných produktov, ktoré neboli počas prepravy správne zabezpečené proti mechanickému poškodeniu, riziko možného poškodenia nesie výlučne majiteľ.